Porozumienie dla Bezpieczeństwa w Budownictwie

WYTYCZNE ZABEZPIECZEŃ ZBIOROWYCH

2.0 DESKOWANIE ŚCIAN I SŁUPÓW

ZAKRES | Montaż deskowania ścian i słupów

OGÓLNE WYTYCZNE:

- Zapewnij, by zaplanowane i przyjęte rozwiązania były uwzględnione w IBWR, który obligatoryjnie będzie załącznikiem do planu BIOZ.
- Zapewnij projekt od dostawcy deskowania.
- Przeanalizuj czy zostało ujęte w projekcie zabezpieczenie zbiorowe adekwatne do przyjętej technologii prac i rodzaju deskowania.
- Zaplanuj kolejność montażu elementów deskowania, zgodnie z instrukcją montażu i użytkowania deskowania, tak aby zminimalizować prace montażowe na wysokości.
- Wykonuj prace montażowe minimum w dwie osoby.

ETAP DESKOWANIA:

Dobierz elementy deskowania niezbędne do montażu, w tym elementy łączące płyty ustawionego deskowania z płytami dostawionego przeciwlegle deskowania (zamki, rygle, ściągi, nakrętki), zgodnie z dokumentacją techniczno-ruchową.

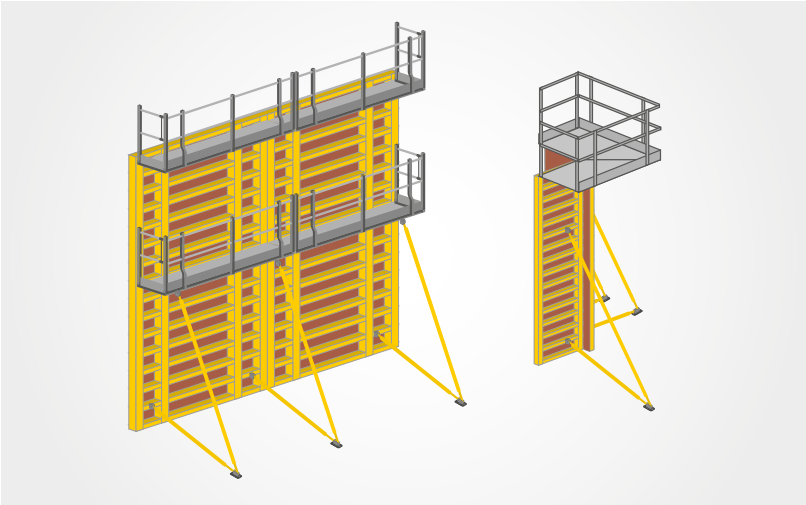

Sprawdź dobór i kompletność systemowych podestów roboczych do betonowania (F).

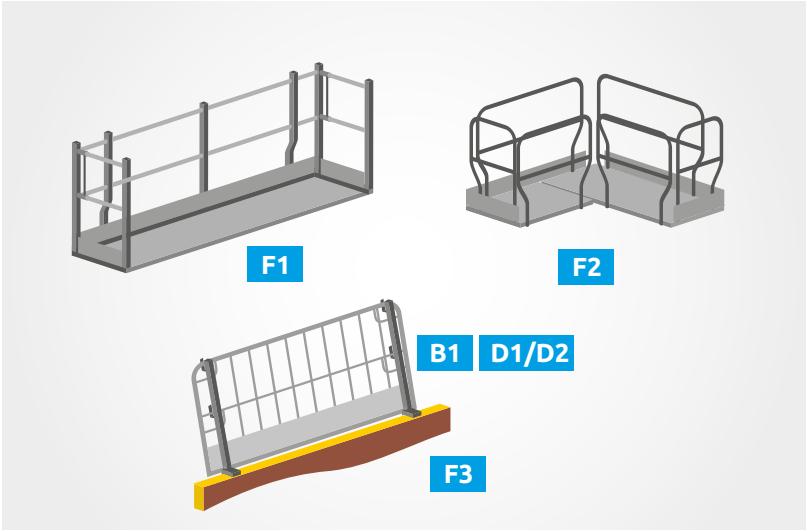

- F1 - systemowy pomost roboczy do betonowania.
- F2 - pomost roboczy na całym obwodzie słupa, zamontowanych w takim rozstawie, że montaż śrub i zamków jest możliwy z poziomu pomostu roboczego oraz systemowy narożny pomost zewnętrzny.
- F3 - systemowa balustrada na deskowaniu przeciwległym z uchwytem dostosowanym do systemu deskowania.

Zaplanuj odpowiednią komunikację, zapewnij drabinki komunikacyjne (G) w zależności od zastosowanego typu i wysokości deskowania lub dedykowane do podłoża rusztowania mobilne.

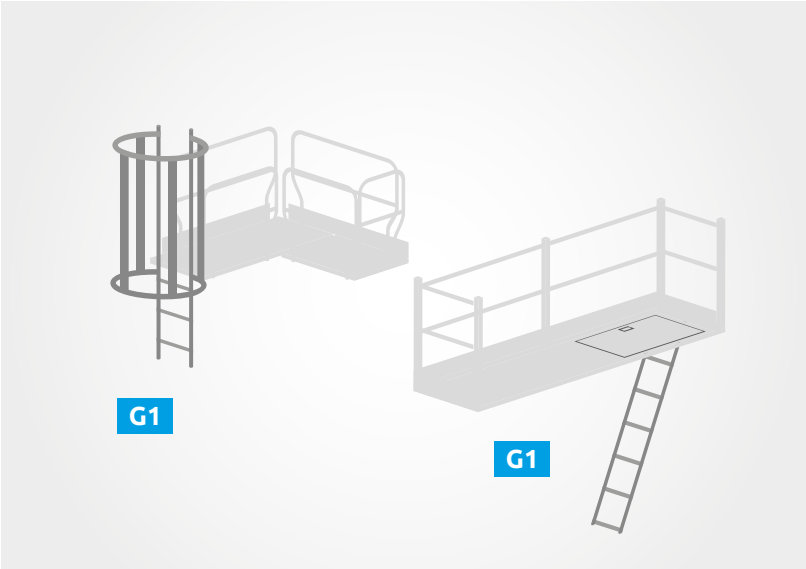

- G1 - systemowa drabinka komunikacyjna zintegrowana z deskowaniem do wejścia na pomost betoniarski oraz umożliwienie skręcenia (z jednej strony) deskowania.

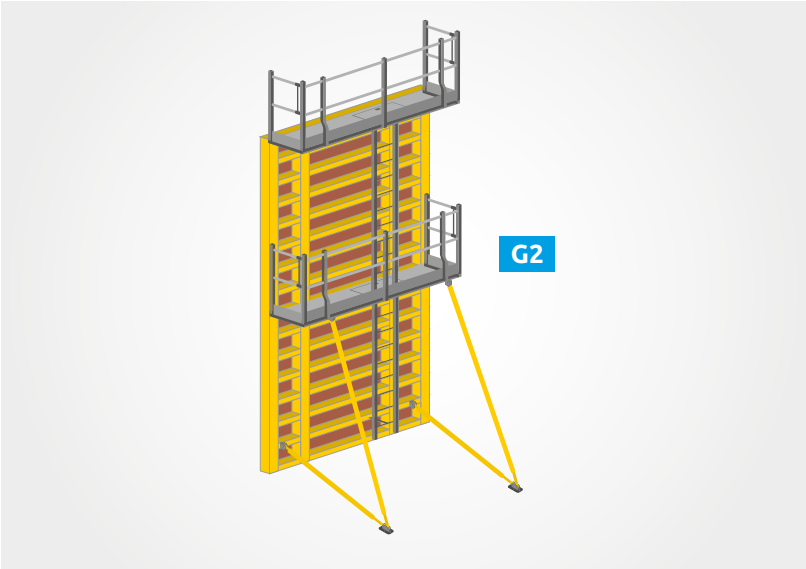

- G2 - systemowa drabina komunikacyjna zintegrowana z deskowaniem na całej wysokości.

Zapewnij sprawne technicznie i dostosowane do prac podesty mobilne (H).

- H1 - podest roboczy drabinowy.
- H2 - rusztowanie mobilne systemowe.
- H3 - podnośnik koszowy lub nożycowy.

Zaplanuj dostosowane do deskowania wypory i rozpory oraz zapewnij odpowiednie zakotwienie do podłoża.

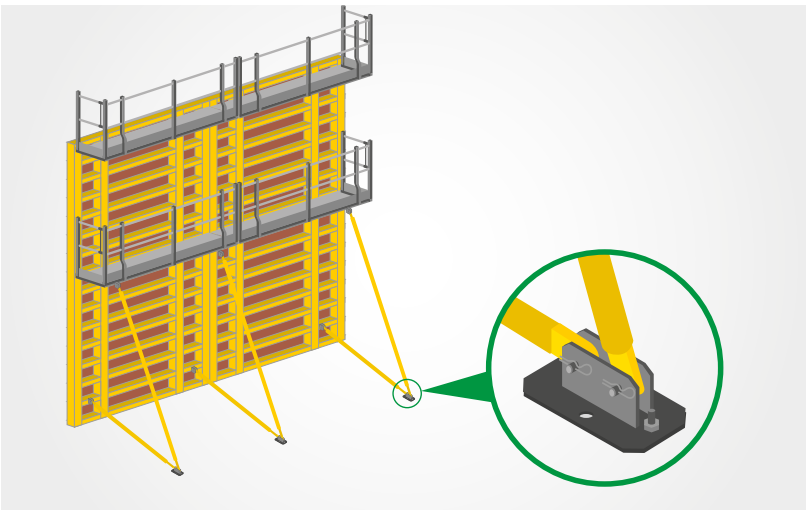

ZASADY MONTAŻU DESKOWANIA SŁUPÓW - DO WYSOKOŚCI 3,30-3,60 M

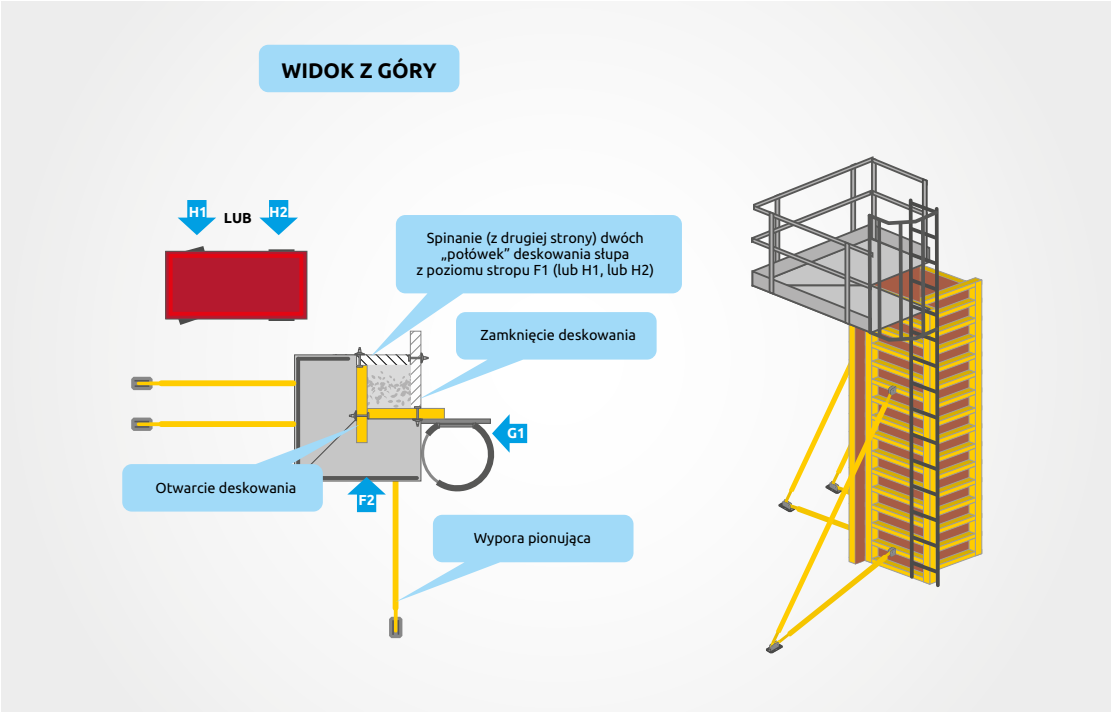

Elementy deskowania:

- Systemowy podest roboczy do betonowania (F2).
- Systemowa drabinka komunikacyjna zintegrowana z deskowaniem do wejścia na pomost betoniarski oraz umożliwienie skręcenia (z jednej strony) deskowania (G1).

Elementy pomocnicze

- Podest roboczy drabinowy (H1).
- Rusztowanie mobilne systemowe(H2).

ZASADY MONTAŻU DESKOWANIA SŁUPÓW - DO WYSOKOŚCI OK 8,00 M

Sposób deskowania slupów wysokich uzależniony jest od tego, jakie wysokości (długości) formę deskowania słupowego można podnieść do pozycji pionowej bez ryzyka zniszczenia (odkształcenia się). Z reguły jest to wysokość zbliżona do ok. 8,00 m.

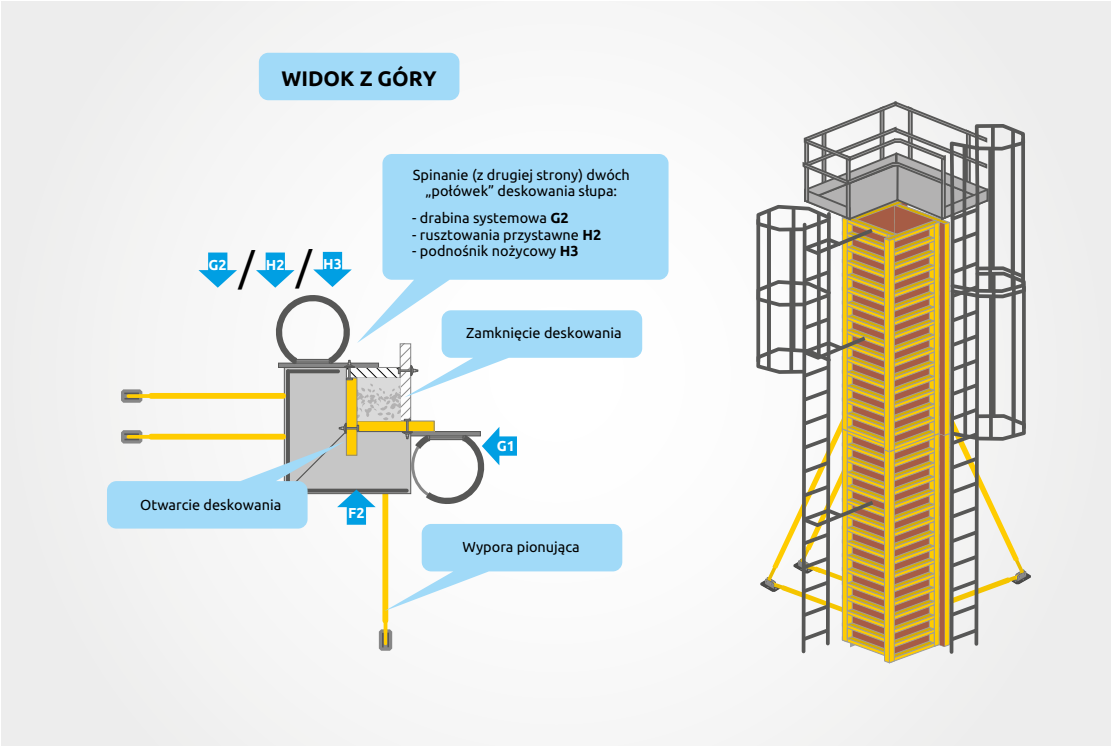

Elementy deskowania:

- Systemowy podest roboczy do betonowania (F2).
- Systemowa drabinka komunikacyjna zintegrowana z deskowaniem do wejścia na pomost betoniarski oraz umożliwienie skręcenia (z jednej strony) deskowania (G1).
- Systemowa drabina komunikacyjna zintegrowana z deskowaniem na całej wysokości (G2).

Elementy pomocnicze:

- Rusztowanie mobilne systemowe (H2).
- Podnośnik koszowy lub nożycowy (H3).

ZASADY MONTAŻU DESKOWANIA SŁUPÓW WYSOKICH H > 8,00 M

Deskowanie słupów wysokich wymaga indywidualnego projektu. Montaż deskowania możliwy jest tylko, gdy zostanie zaprojektowany odpowiedni podział „połówek" form deskowania na jego wysokości tzw. „nadstawek". Montaż nadstawek deskowania i gotowych do ustawienia i użycia jednostek odbywa się na podłożu w pozycji leżącej. W sytuacji braku możliwości montażu z podłoża, wynikającej z technologii montażu, nadstawkę montuje się z pomostów pośrednich umieszczonych na całym obwodzie słupa (1A).
Z pomostów tych montowane są również elementy połączeń poziomych form, w przypadku słupów okrągłych połączeń „kołnierzy".
Betonowanie słupa wysokiego odbywać się powinno minimum na dwa razy (lub więcej).

Uwaga!
Skręcenie złącza poziomego nastawek nie jest możliwe z drabin komunikacyjnych zintegrowanych z deskowaniem, dlatego do tego celu należy używać:

- Pomostów roboczych na całym obwodzie słupa, zamontowanych w takim rozstawie, że montaż śrub i zamków jest możliwy z poziomu pomostu roboczego (F2).
- Podnośników koszowych lub nożycowych dostosowanych do wysokości słupa (H3).
- Rusztowanie mobilne systemowe (H2) ustawionego wokół deskowania słupa.

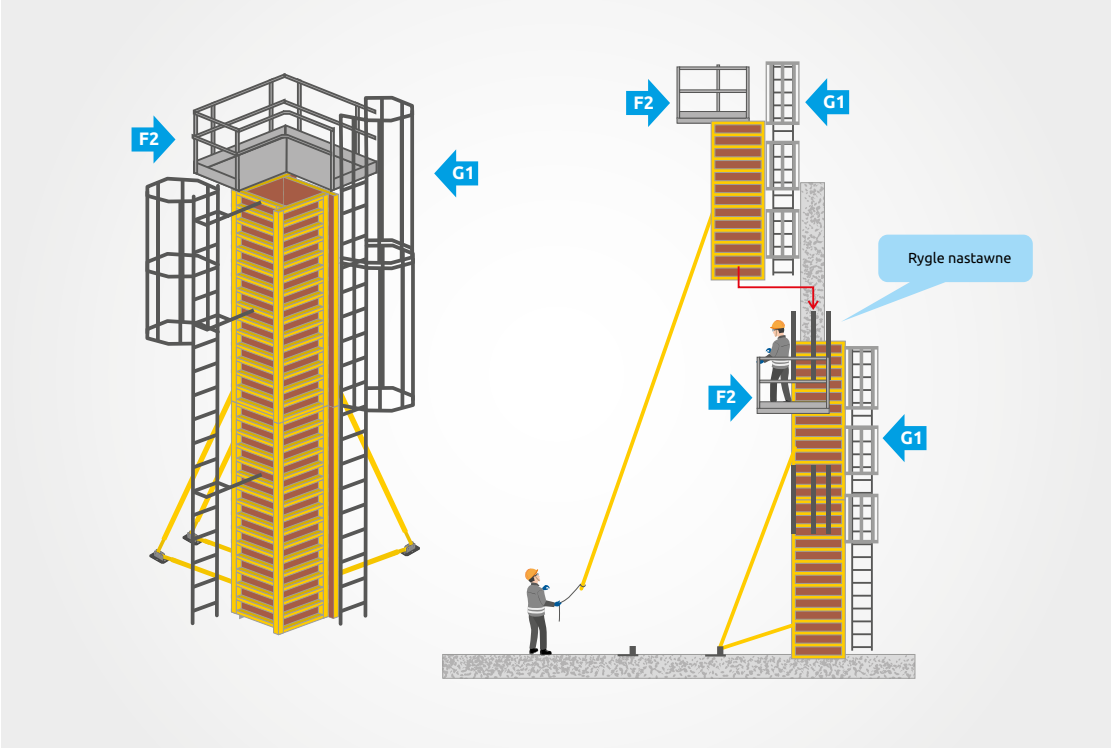

Elementy deskowania:

- Systemowa platforma robocza na obwodzie do montażu „połówek” deskowania na wysokości i po obwodzie słupa (F2).
- Systemowa drabinka komunikacyjna (G1) zintegrowana z deskowaniem i platformą roboczą (F2) umożliwiająca wejście na platformy pośrednie i betoniarskie.
- Systemowa drabina komunikacyjna zintegrowana z deskowaniem na całej wysokości (G2).

Elementy pomocnicze:

- Rusztowanie mobilne systemowe (H2).
- Podnośnik koszowy lub nożycowy (H3).

ZASADY MONTAŻU DESKOWANIA SŁUPA KRAWĘDZIOWEGO/ NAROŻNEGO

Łączenie „połówek” według rozwiązań słupa standardowego.

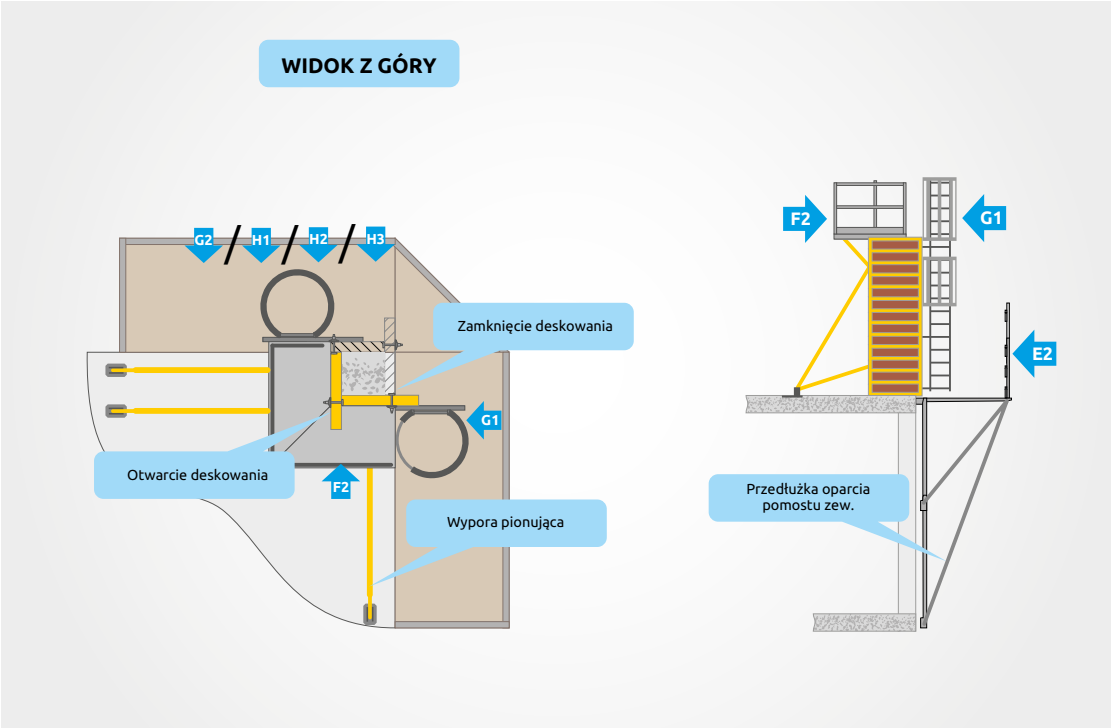

Elementy deskowania:

- Pomostów roboczych na całym obwodzie słupa, zamontowanych w takim rozstawie, że montaż śrub i zamków jest możliwy z poziomu pomostu roboczego (F2).
- Systemowy narożny pomost zewnętrzny (E2).
- Systemowa drabinka komunikacyjna zintegrowana z deskowaniem do wejścia na pomost betoniarski oraz umożliwienie skręcenia (z jednej strony) deskowania (G1).
- Systemowa drabina komunikacyjna zintegrowana z deskowaniem na całej wysokości (G2).

Elementy pomocnicze:

- Podest roboczy drabinowy (H1).
- Rusztowanie mobilne systemowe (H2).
- Podnośnik koszowy lub nożycowy (H3).

ZASADY MONTAŻU DESKOWANIA ŚCIANY NISKIEJ DO 3,30M

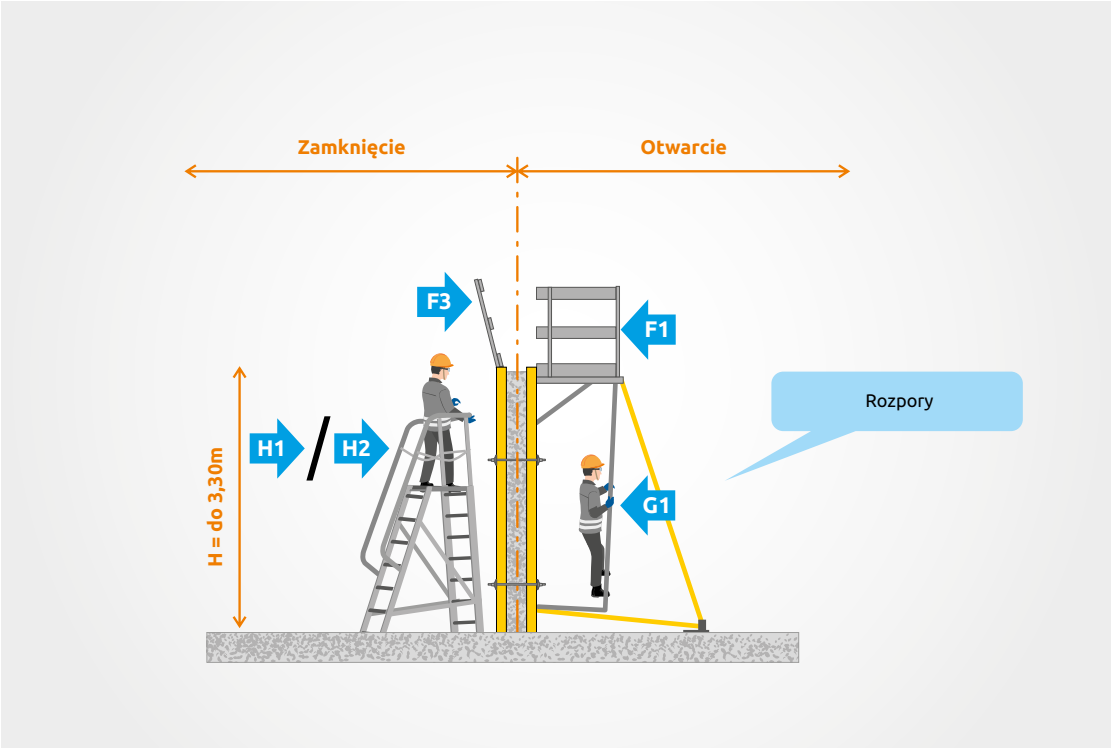

Elementy deskowania:

- Systemowy podest roboczy do betonowania (F1).
- Systemowa drabinka komunikacyjna zintegrowana z deskowaniem i pomostem (G1).
- Systemowa balustrada na zamknięciu lub platforma robocza do betonowania (F3).
- Rozpora pionująca i rozpora dolna w rozstawie jak w instrukcji montażu (min. 2 szt. na element montażowy).

Elementy pomocnicze:

- Podest roboczy drabinowy (H1).
- Rusztowanie mobilne systemowe (H2).

ZASADY MONTAŻU DESKOWANIA ŚCIANY WYSOKIEJ (JEDNA WYPORA NA WYSOKOŚCI)

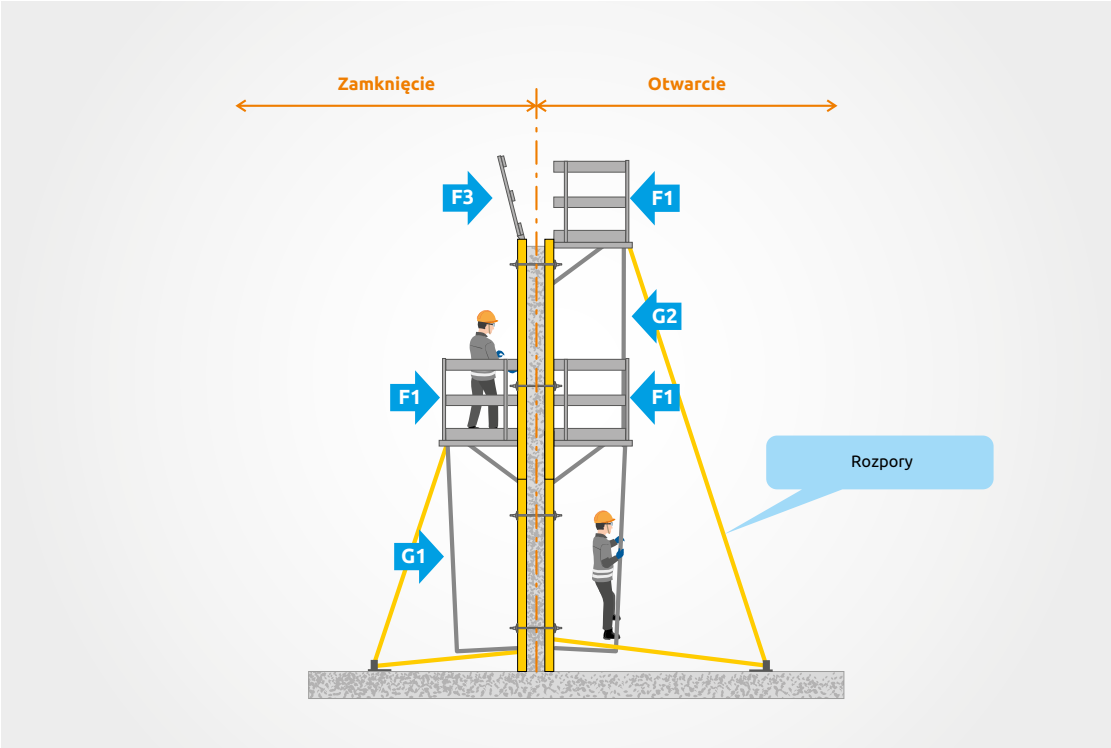

Elementy deskowania:

- Systemowy podest roboczy do betonowania (F1).
- Systemowa drabinka komunikacyjna zintegrowana z deskowaniem i pomostem (G1, G2).
- Systemowa balustrada na zamknięciu lub platforma robocza do betonowania (F3).
- Rozpora pionująca i rozpora dolna w rozstawie jak w instrukcji montażu (min. 2 szt. na element montażowy), mocowanie do dolnej krawędzi platformy roboczej.

ZASADY MONTAŻU DESKOWANIA ŚCIANY WYSOKIEJ (DWIE I WIĘCEJ WYPÓR NA WYSOKOŚCI)

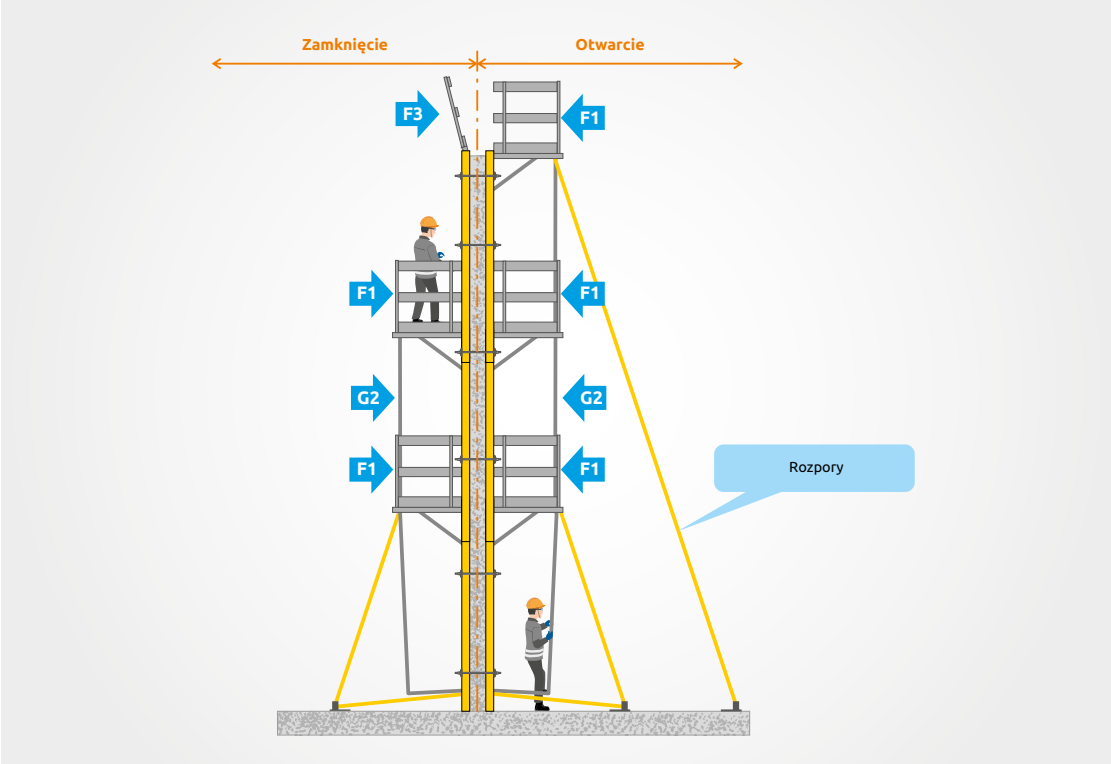

Elementy deskowania:

- Systemowy podest roboczy do betonowania (F1).
- Systemowa drabinka komunikacyjna zintegrowana z deskowaniem i pomostem (G2).
- Systemowa balustrada na zamknięciu lub platforma robocza do betonowania (F3).
- Rozpora pionująca i rozpora dolna w rozstawie jak w instrukcji montażu (min. 2 szt. na element montażowy), mocowanie do dolnej krawędzi platformy roboczej.