WYTYCZNE ZABEZPIECZEŃ ZBIOROWYCH
1.2 STROPY PREFABRYKOWANE

ZAKRES | Zabezpieczenie zbiorowe stropów prefabrykowanych

OGÓLNE WYTYCZNE:

- Zapewnij, by zaplanowane i przyjęte rozwiązania były uwzględnione w IBWR, która obligatoryjnie będzie załącznikiem do planu BIOZ.
- Zapewnij instrukcję montażu producenta lub projekt dostawcy deskowania.
- Zaplanuj systemowe zabezpieczenia zbiorowe podczas wykonywania stropu oraz po jego zabetonowaniu.

Wytyczne dotyczące zabezpieczenia stropu z wykorzystaniem uchwytów nastawnych przy ścianach murowych oraz żelbetowych.

- Uchwyty nastawne zastosowanie mają podczas deskowania stropów na ścianach murowych oraz żelbetowych tam gdzie nie ma możliwości wystawienia dźwigarów poza obrys budynku.
- Dane rozwiązanie również może być stosowane podczas układania stropów prefabrykowanych, np. filigrany, płyty kanałowe itp.
- Zabezpieczenia zbiorowe powstają na bieżąco z postępem wykonywania stropu lub wykonywane przed wykonaniem stropu.
- Zaplanuj zabezpieczenia zbiorowe w taki sposób aby ich wysokość i konstrukcja spełniała swoją rolę również po zabetonowaniu stropu (min. 1,1 m) i wytrzymałość kl. A. PN-EN 13374.

ETAP DESKOWANIA:

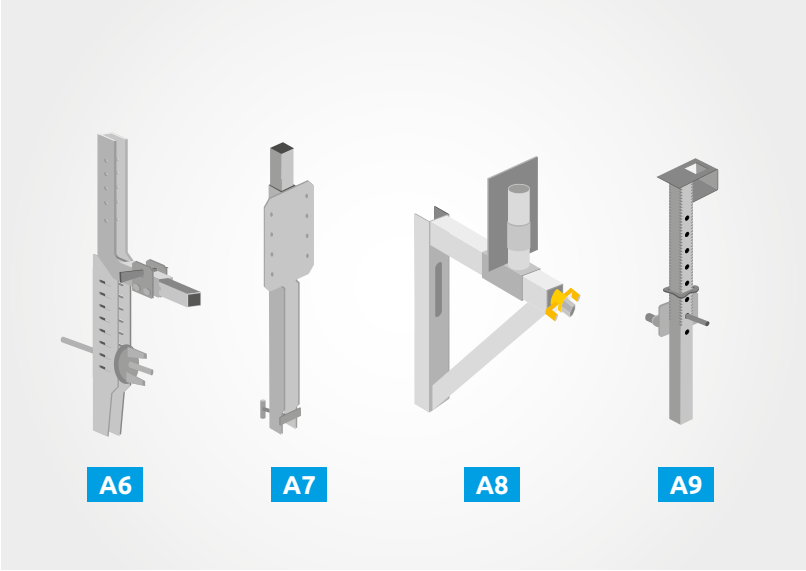

Zaplanuj odpowiedni uchwyt nastawny. Każdy dostawca szalunków i firmy specjalizujące się w systemach zabezpieczeń zbiorowych posiadają adekwatne rozwiązania.
A6 - uchwyt nastawny.
A7 - uchwyt nastawny.
A8 - uchwyt nastawny.
A9 - uchwyt nastawny.

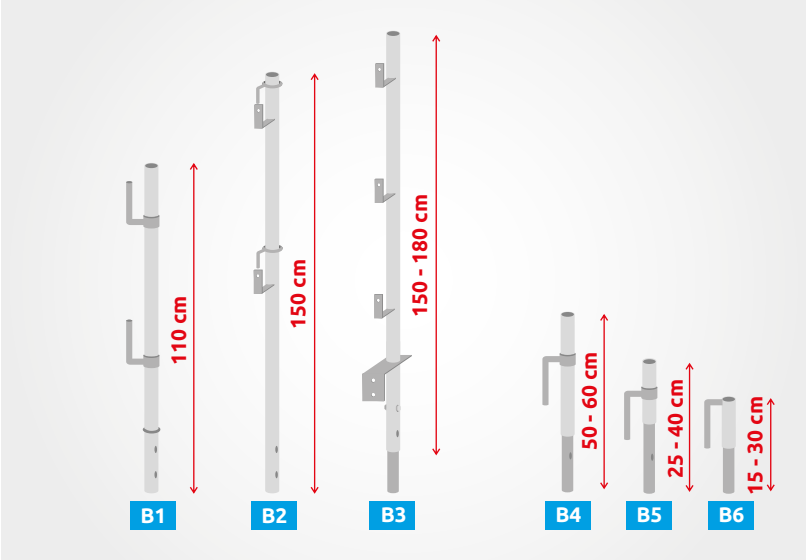

Zastosuj słupek o odpowiedniej wysokości tak by poręcz górna barierki spełniała minimalną wysokość uwzględniając grubość stropu lub wysokość belki.
Można zastosować również rozwiązanie z zastosowaniem słupka oraz odpowiedniej wysokości przedłużki do słupka.
Przedstawione przedłużki są przykładowe i w zależności od dostawcy mogą mieć różne wysokości.

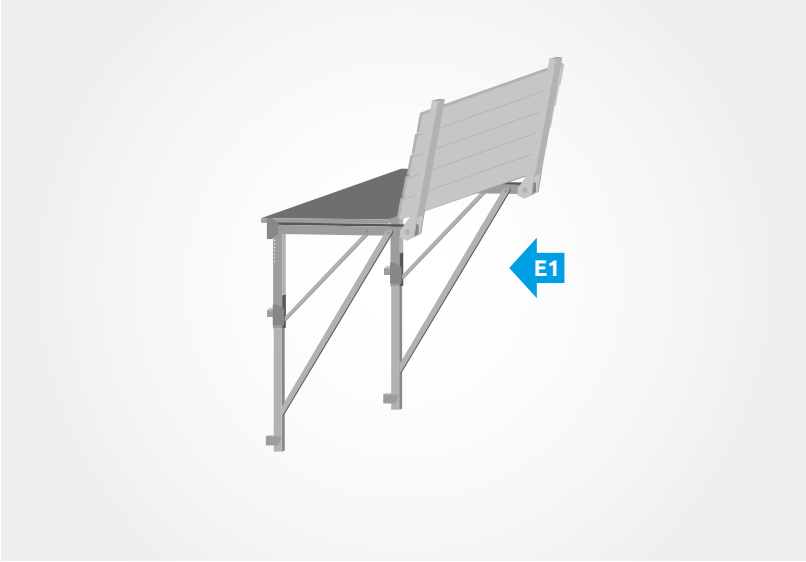

E1 - pomost roboczy, platforma

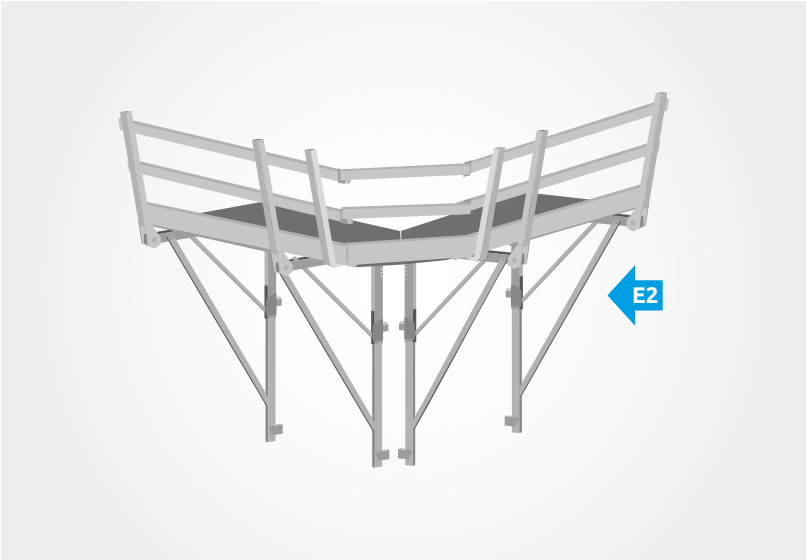

E2 - pomost roboczy, platforma

Pomosty robocze, platformy montujemy kotwiąc głowicę wyłącznie w stropie żelbetowym.
Podczas otwierania deskowania ściany zewnętrznej z konsol, należy konsolę zabezpieczyć przeciwwiatrowo.
Pozostałe wymagania zgodnie z instrukcją producenta pomostu roboczego.

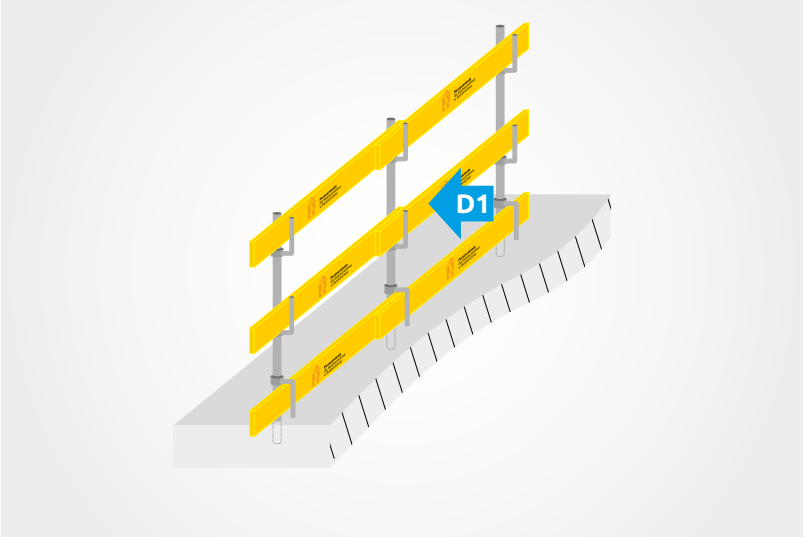

D1 - deski zabezpieczające na poręcze ochronne i deski krawężnikowe wykonane z tarcicy o parametrach:
- klasa wytrzymałości min. C18 C22 (wg PN-EN 338),
- wilgotność tarcicy max 23%.
Wymiary deski:
Długość maksymalna 2500 mm przy rozstawie między słupkami max 2000 mm
Grubości 32 mm
Szerokości 150 mm.

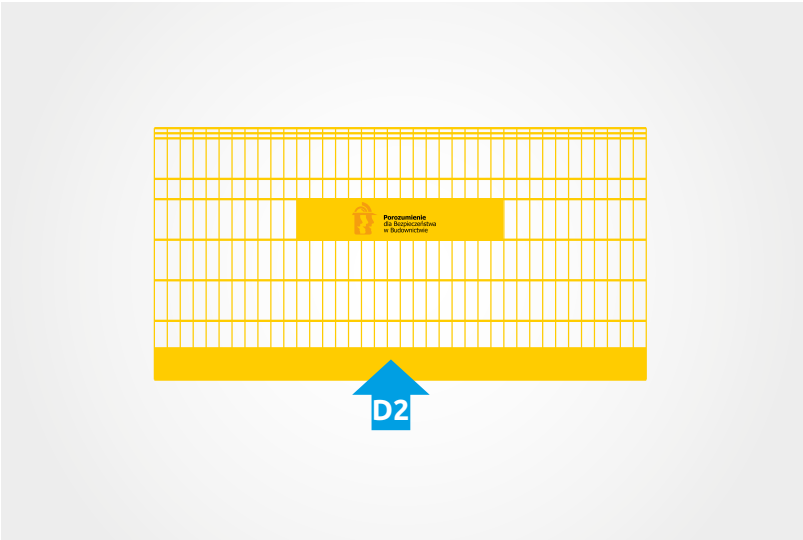

D2 - siatka zabezpieczająca stosowana jest do zapewnienia ochrony przed upadkiem z wysokości osób i narzędzi. Siatka stosowana na krawędzi musi posiadać szczelną bortnicę (min. 15 cm).

Balustrady służące do zabezpieczenia otwartych krawędzi budynków i innych obiektów budowlanych. Powinny spełniać wymagania wytrzymałościowe normy PN-EN 13374.

ETAP PO ZABETONOWANIU STROPU:

Po zabetonowaniu stropu, zabezpieczenia zbiorowe można przenieść na zabetonowany strop, ale nie jest to konieczne, ponieważ można zostawić zabezpieczenia zbiorowe wykonane na uchwytach nastawnych.

PAMIĘTAJ! Jeżeli decydujesz się na przeniesienie zabezpieczeń zbiorowych na strop musisz pamiętać o sekwencji wykonywania tych prac –w pierwszej kolejności wykonujemy zabezpieczenia na zabetonowanym stropie, później przystępujemy do demontażu zabezpieczenia zbiorowego wykonanego na uchwytach nastawnych.
Zabezpieczenia zbiorowe jak i punkty kotwienia są montowane na stropie po uzyskaniu odpowiedniej wytrzymałości betonu.

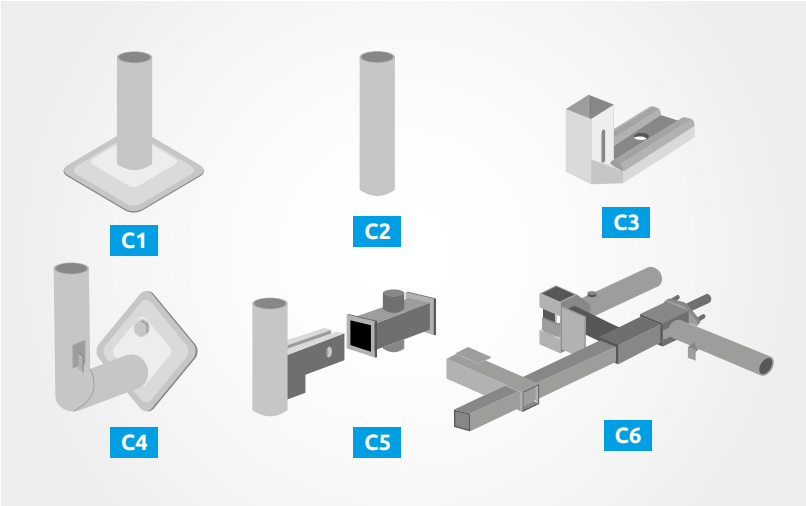

Zaplanuj sposób montażu słupka po wylaniu betonu:
C1, C3 - uchwyt przykręcany poziomy - za pomocą odpowiedniej kotwy,
C2, C5 - system tracony - wykonany przed wbudowaniem betonu,
C4 - uchwyt przykręcany pionowy - za pomocą odpowiedniej kotwy,
C5 - uchwyt zaciskowy - przykręcany bezpośrednio do żelbetu.

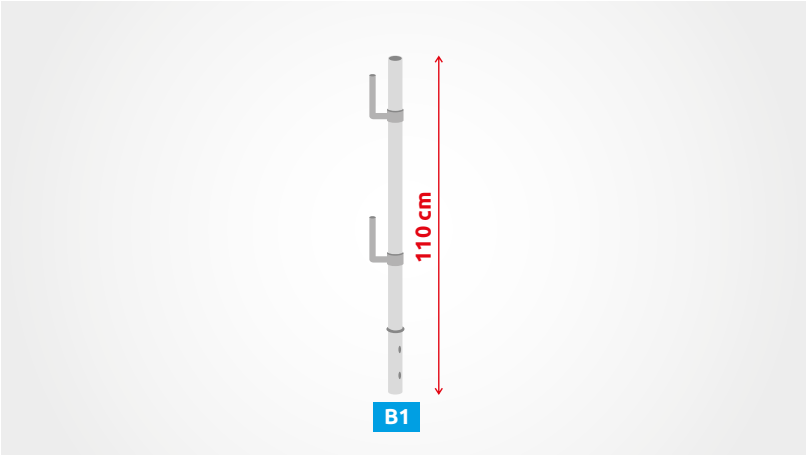

B1 - słupek systemowy zapewniający możliwość montażu poręczy górnej na wysokości min. 1,1 m.

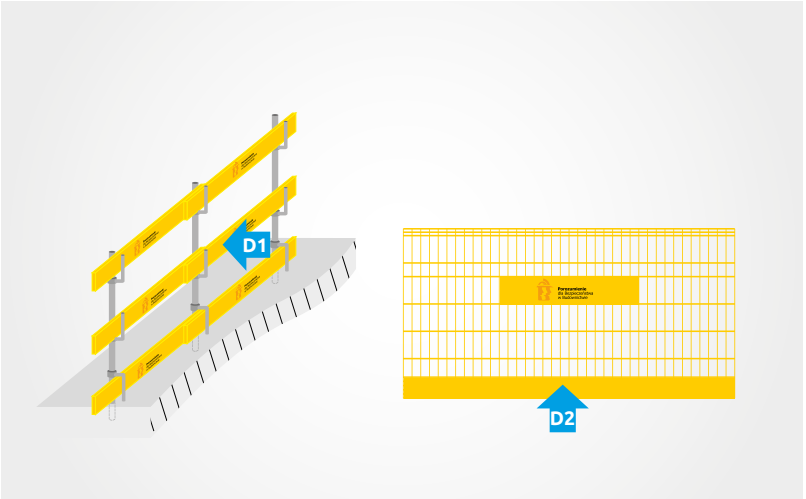

D1 - deski zabezpieczające należy stosować o odpowiedniej klasie wytrzymałości o ile instrukcja dostawcy zabezpieczeń nie stanowi inaczej.

D2 - siatka zabezpieczająca stosowana jest do zapewnienia ochrony przed upadkiem z wysokości osób i narzędzi. Siatka stosowana na krawędzi musi posiadać szczelną bortnicę (min. 15 cm).

PRZYKŁADY

ŚCIANA MUROWANA

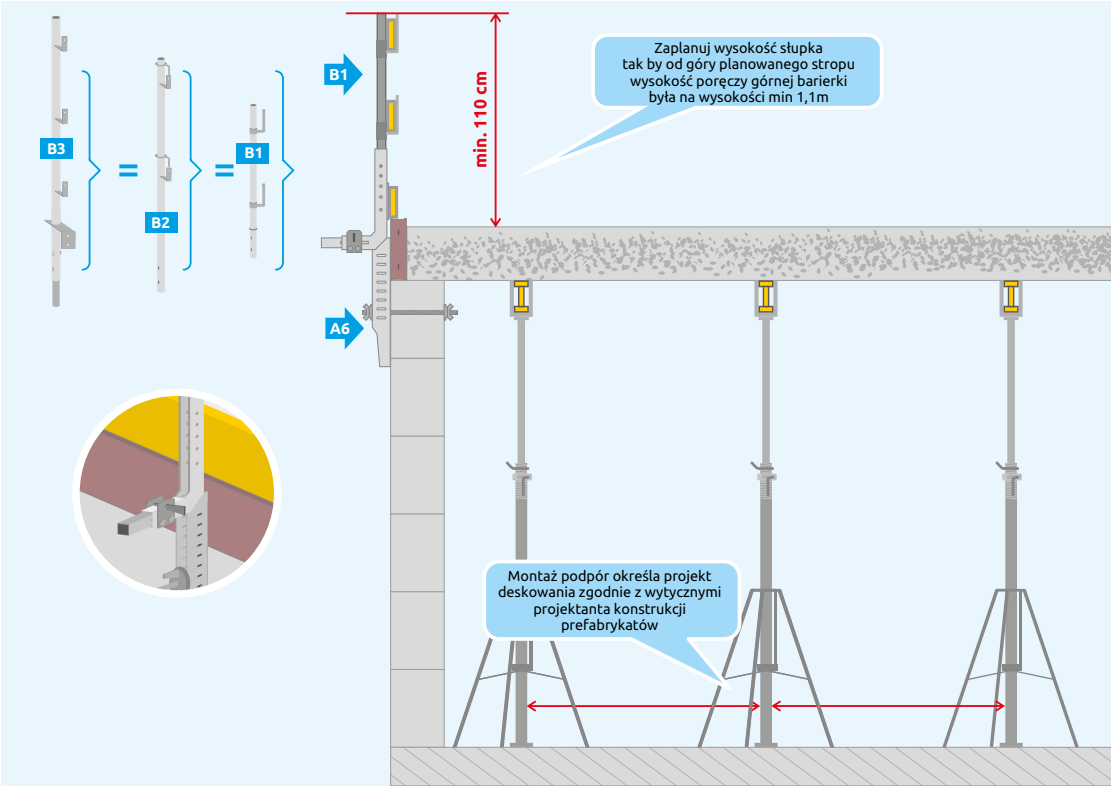

ŚCIANA ŻELBETOWA

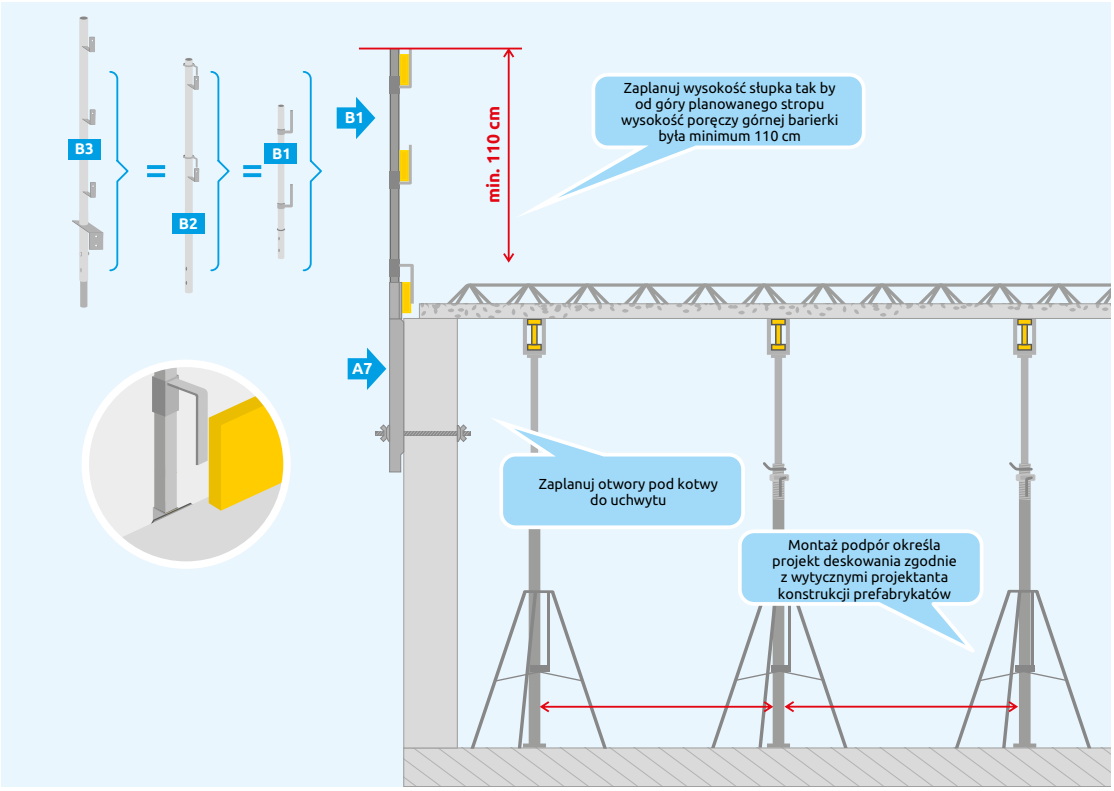

POMOSTY KONSOLE

Pomosty robocze, platformy można stosować podczas wznoszenia ścian żelbetowych.

Pomosty robocze, platformy należy montować zgodnie z wytycznymi producenta.

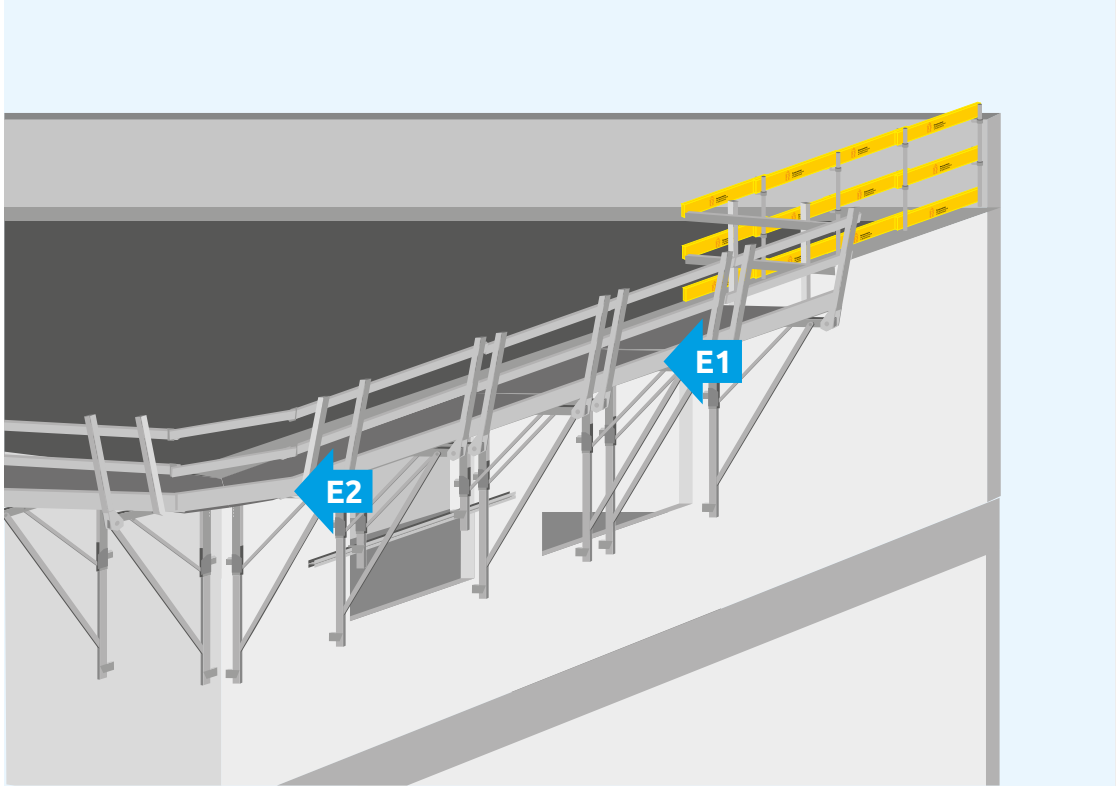

Wymagania techniczne odnośnie pomostów roboczych, platform wynikają z dokumentacji producenta.

SPOSÓB MONTAŻU

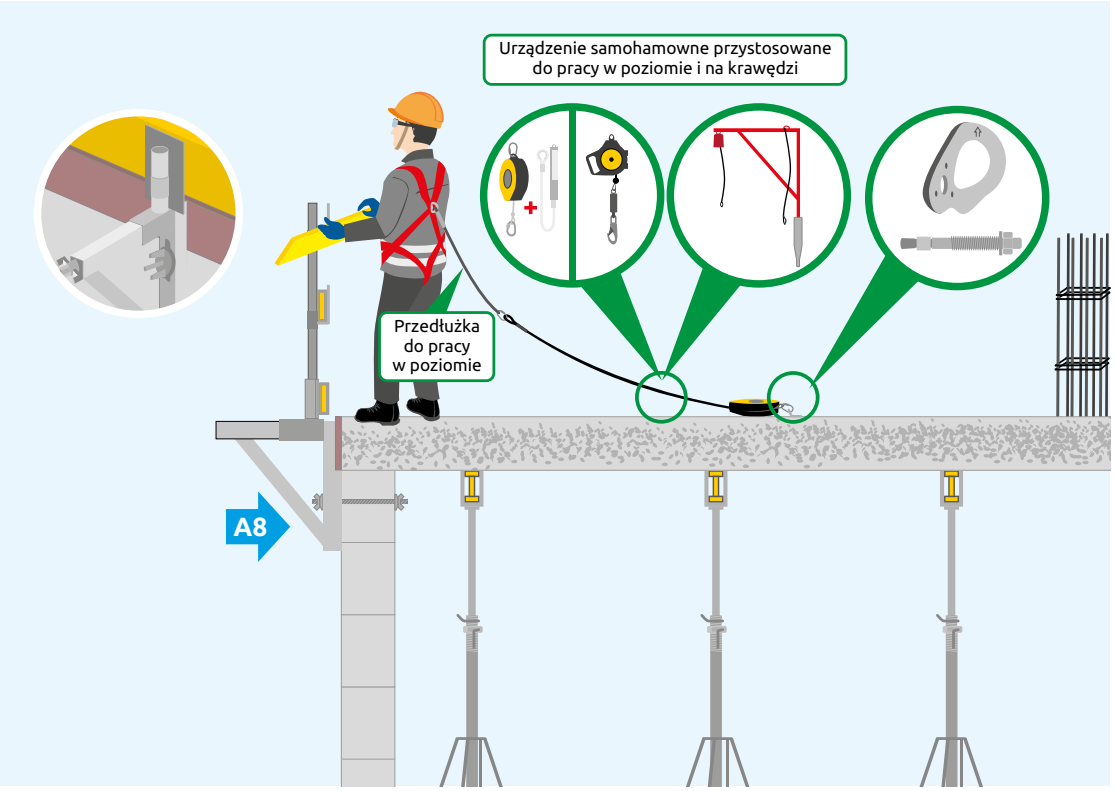

Montaże z różnymi rodzajami uchwytów nastawnych.

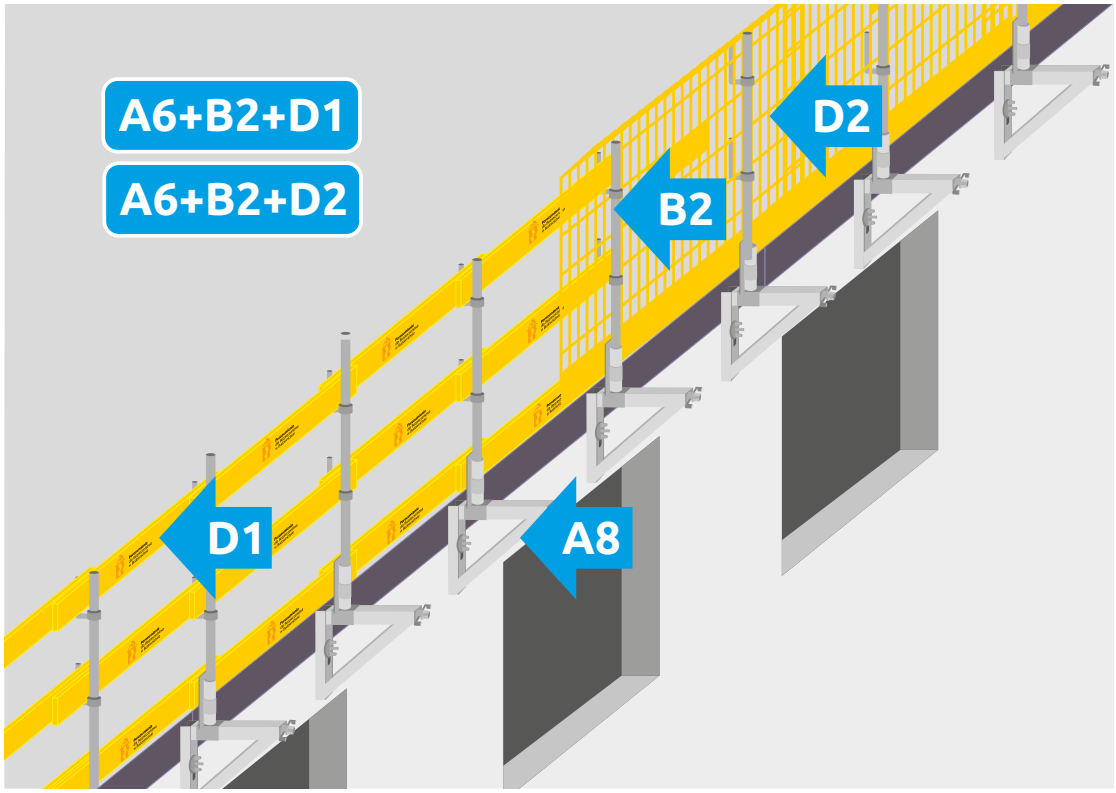

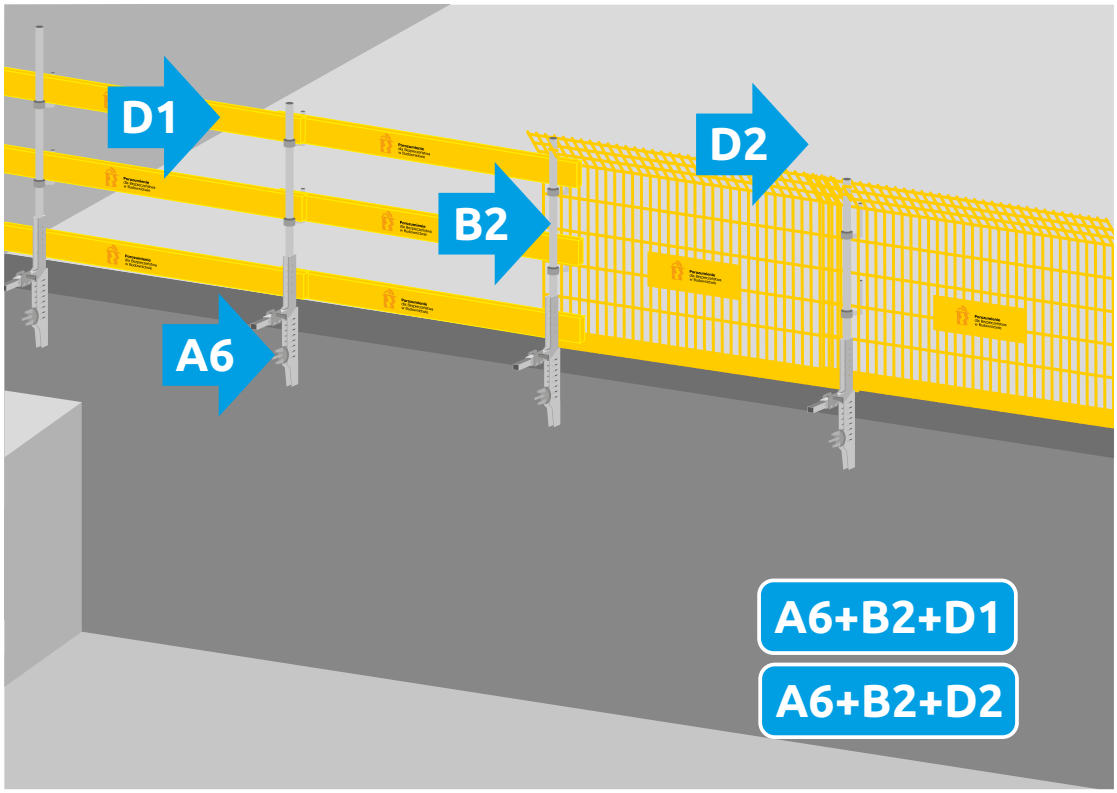

Balustrady służące do zabezpieczenia otwartych krawędzi budynków i innych obiektów budowlanych. Powinny spełniać wymagania wytrzymałościowe normy PN-EN 13374.